BERGMANN C 912 s

Véhicule porteur

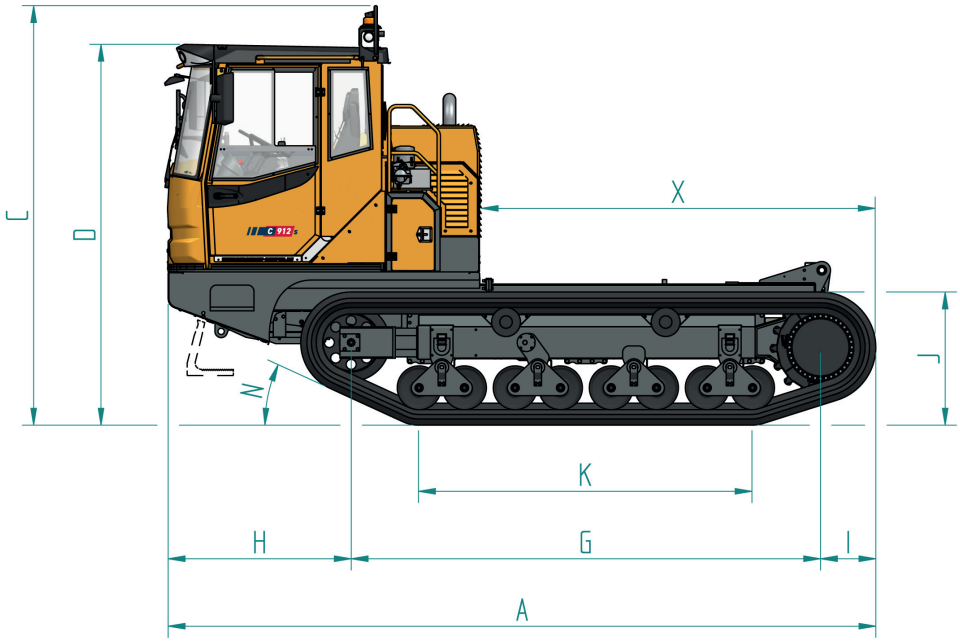

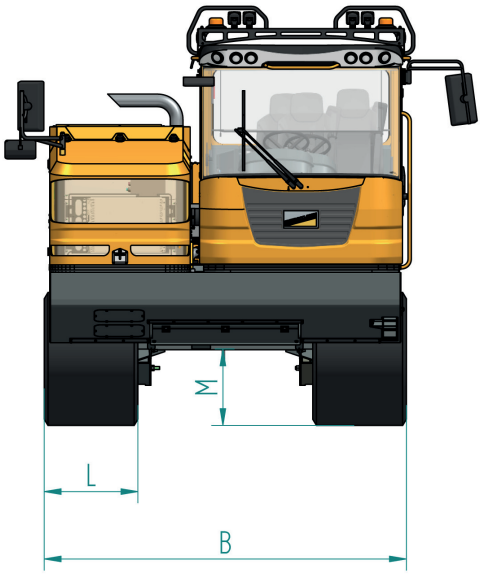

Dimensions	
A	5.674 mm
B	2.900 mm
C	3.360 mm
D	3.050 mm
G	3.764 mm
H	1.468 mm
I	443 mm
J	1.066 mm
K	2.674 mm
L	750 mm
M	613 mm
N	25°
X	3.158 mm

Poids	
Poids à vide	13.250 kg
Charge utile	11.200 kg

Benne	
Capacité de la benne au ras	4,7 m^3
Capacité de la benne en dôme	6,5 m^3

Toutes les illustrations, cotes et poids ne correspondent pas nécessairement à l'équipement de série et sont sans engagement de notre part en ce qui concerne les écarts de tolérance au niveau des composants. Sous réserve de modifications techniques.

BERGMANN C 912 s

Benne arrière

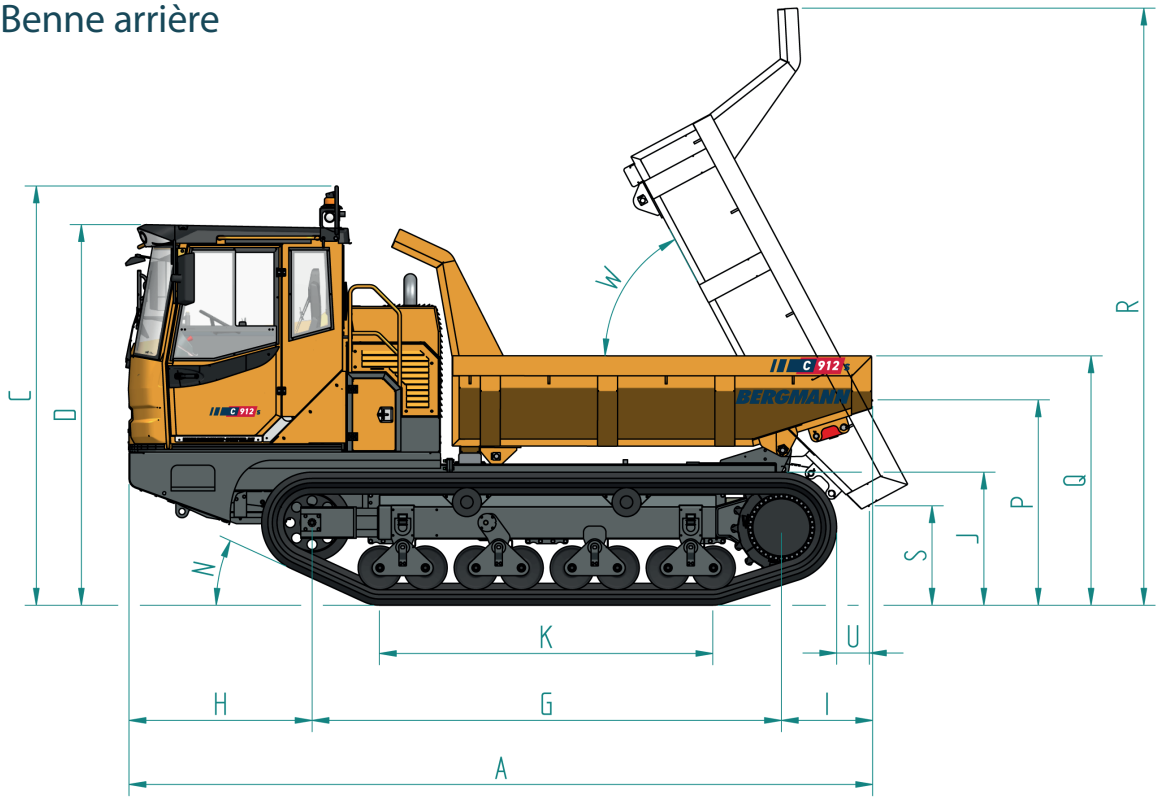

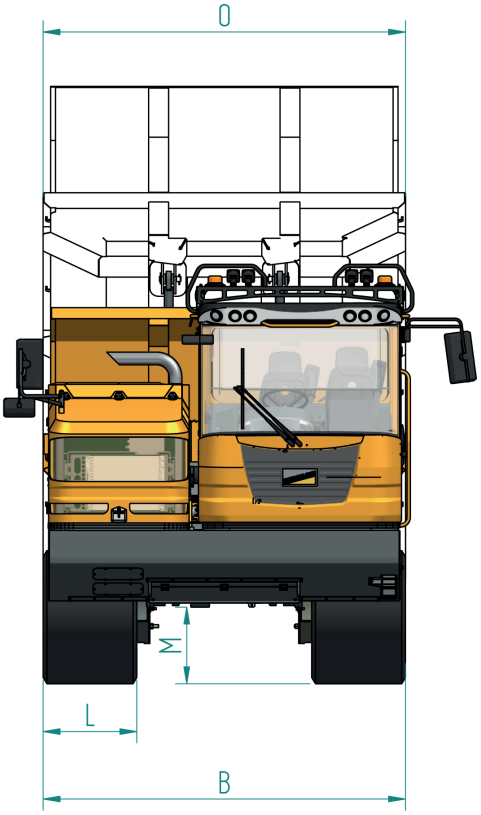

Dimensions	
A	5.963 mm
B	2.900 mm
C	3.360 mm
D	3.050 mm
G	3.764 mm
H	1.468 mm
I	732 mm
J	1.066 mm
K	2.673 mm
L	750 mm
M	613 mm
N	25°
O	2.901 mm
P	1.646 mm
Q	1.998 mm
R	4.785 mm
S	797 mm
U	263 mm
W	62°

Poids	
Poids à vide	14.250 kg
Charge utile	10.000 kg

Mulde	
Capacité de la benne au ras	4,7 m^3
Capacité de la benne en dôme	6,5 m^3

Toutes les illustrations, cotes et poids ne correspondent pas nécessairement à l'équipement de série et sont sans engagement de notre part en ce qui concerne les écarts de tolérance au niveau des composants. Sous réserve de modifications techniques.

BERGMANN C 912 s

Girabenne

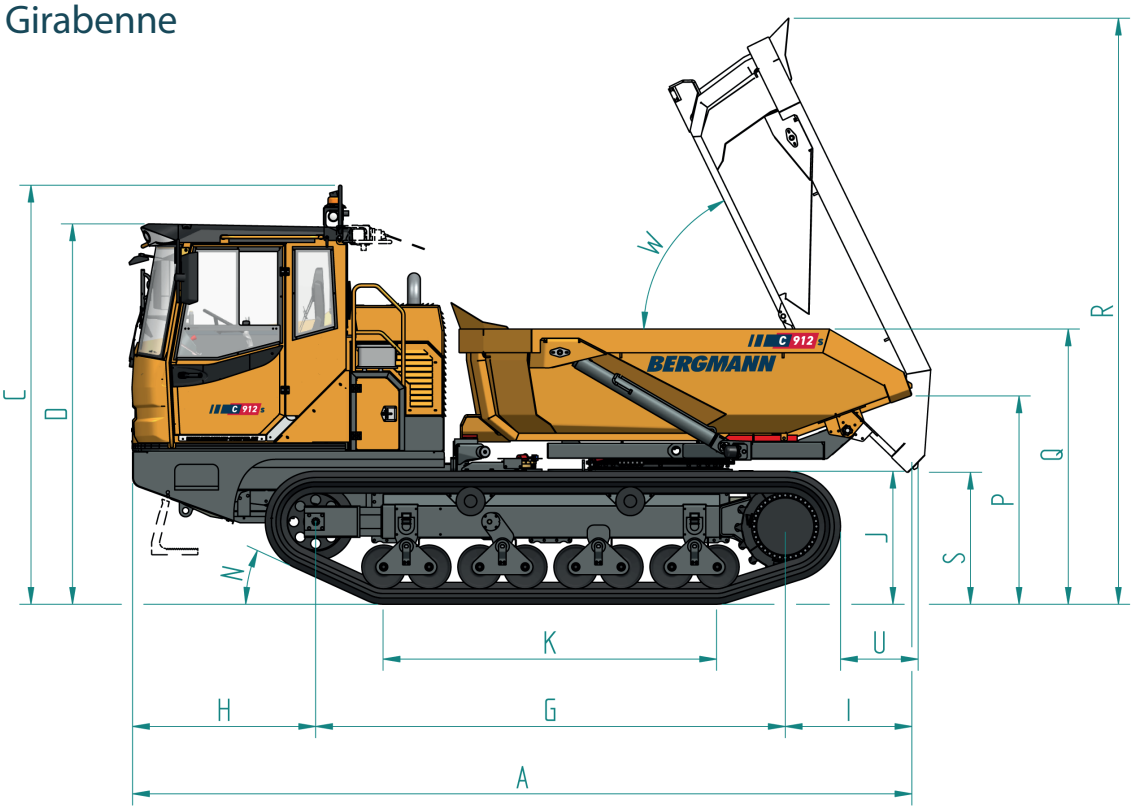

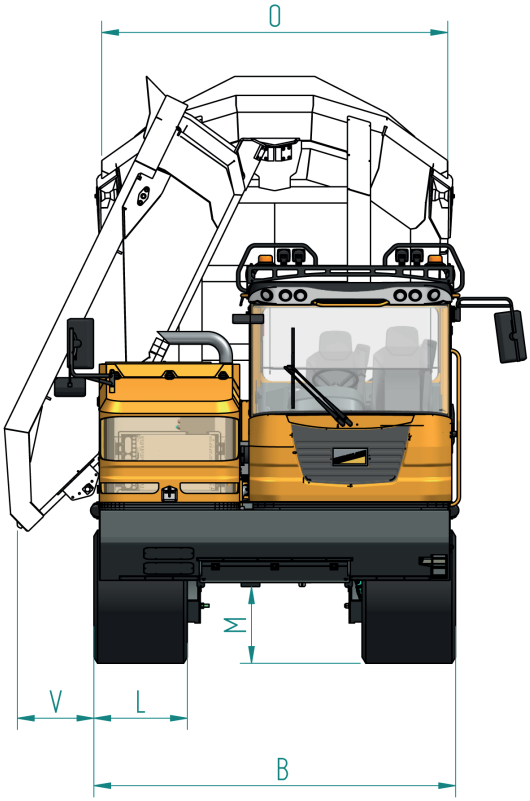

Dimensions	
A	6.246 mm
B	2.900 mm
C	3.360 mm
D	3.050 mm
G	3.764 mm
H	1.468 mm
I	1.015 mm
J	1.066 mm
K	2.673 mm
L	750 mm
M	613 mm
N	25°
O	2.773 mm
P	1.670 mm
Q	2.207 mm
R	4.699 mm
S	1.058 mm
U	622 mm
V	613 mm
W	64°

Poids	
Poids à vide	14.850 kg
Charge utile	10.000 kg

Benne	
Capacité de la benne au ras	4,7 m^3
Capacité de la benne en dôme	6,5 m^3

Toutes les illustrations, cotes et poids ne correspondent pas nécessairement à l'équipement de série et sont sans engagement de notre part en ce qui concerne les écarts de tolérance au niveau des composants. Sous réserve de modifications techniques.

BERGMANN

BERGMANN C 912 s

Données techniques

Points forts

- Grand stabilité grâce au centre de gravité bas
- Cabine confortable avec siège suspendu
- Frein à lamelles intérieur
- Basse pression au sol
- Traction élevée

Moteur

6-cylindres Cummins diesel QSB 6.7 – refroidi à l'eau	
Puissance	180 kW
Vitesse rotationnelle	2.200 rpm
Norme d'émission	Stage 5

Commande

Hydraulique avec engrenage planétaire en 2 trains	
Vitesse I	0–8 km/h
Vitesse II	0–15 km/h

Direction

Volant ou joystick

Freins

Frein à lamelles bain d'huiles intérieur

Support de chenilles

2 chenilles en caoutchouc, largeur : 750 mm
(chenilles en acier sur demande)

Quantité de remplissage

Carburant	225 L
Huile hydraulique	180 L

Système électrique

- Installation électrique 24 V avec interrupteur principal
- Mode décteur d'erreurs
- Voyants de contrôle pour l'huile de moteur, frein parking, affichage du sens de direction, contrôle de charge batterie et filtre hydraulique
- Affichage pour vitesse

Équipement standard

- Cabine conducteur confortable avec siège d'amortissement pneumatique
- Installation d'eclairage conformément à la législation allemande sur les licences routières
- Benne en acier à grain fin résistant à l'usure
- Gyrophare, allume-cigare
- Rouleau pour pare-brise
- Dispositif pour radio, haut-parleurs et antenne
- Déclaration de conformité CE
- Mode d'emploi / Liste de pièces de rechange

Toutes les illustrations, cotes et poids ne correspondent pas nécessairement à l'équipement de série et sont sans engagement de notre part en ce qui concerne les écarts de tolérance au niveau des composants. Sous réserve de modifications techniques.

BERGMANN