Kundenwünsche sind unsere Königsdisziplin.

Bergmann Dumper.
Sonderfahrzeuge.

Made in Germany.

BERGMANN

Der Bergmann 4010 mit Sondermulde fährt parallel zum Graben. Über einzeln steuerbare Förderbänder wird das Material in den Graben verfüllt.

Der Bergmann 4010 ausgerüstet mit Ladekran, Funkfernsteuerung, Ladepritsche mit klappbaren Bordwänden und Schwerlast-Holzboden.

Ein Dumper 4010 mit Einsandungstechnik vorn, immer im Blick des Fahrers. Das Förderband ist in Höhe und Richtung aus der Kabine steuerbar.

Ein Bergmann 4010 HK mit Aufbau zum Transport von leichten Schüttgütern. Das Muldenvolumen wird so auf ca. 20 m³ erhöht.

Mehr Ladevolumen hat dieser Dumper 4010 HK – dank Aluminiumbordwanderhöhung und hydraulisch verriegelnder Muldenklappe.

Ein Dumper 4005 als Mulchraupe zum ferngesteuerten Einsatz (bis 1,5 km) in wenig tragfähigem Gelände (Bodendruck < 150 g/cm²).

Serie 4000

Stark auf jedem Untergrund.

Grundmodell

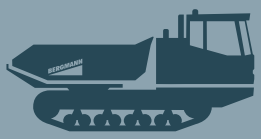

Ketten-Dumper | Kabine

Heck- oder Rundmulde

10 t Nutzlast

- Sonderlackierung
- Sondermulde
- Ladekran
- Bordwanderhöhung und hydraulisch verriegelnde Muldenklappe
- Ferngesteuert
- Förderband vorn

Bergmann Dumper.
Sonderfahrzeuge.

Kundenwünsche sind unsere Königsdisziplin. Als Experten für Dumper entwickeln und fertigen wir praxisorientierte Sonderfahrzeuge nach individuellen Vorgaben und Spezifikationen unserer Kunden. Angefangen bei der Lackierung im Corporate Design des Kunden bis hin zu konstruktiven Sonderlösungen für spezielle Einsatzbedingungen.

Genau wie Sie es wünschen

Sondermulde, Ladekran, Ladepritsche mit Schwerlast-Boden, 2-Wege-Laufwerk oder ein Mulden-Schnellwechselsystem für den flinken Austausch der Mulde durch eine Arbeitsplattform oder einen Betonmischer – was benötigen Sie für Ihre Baustelle?

Mehr muss nicht viel mehr kosten

Viele Sonderlösungen können wir auf der Basis hochwertiger Standardkomponenten realisieren, die wir im Laufe der Jahre entwickelt und gebaut haben. Daher muss das „Mehr“ an Funktionalität, das Ihnen den Alltag erleichtert, gar nicht so viel mehr kosten.

Wir machen das schon

Das Bergmann Expertenteam bietet Ihnen ein Höchstmaß an Know-how und Engagement. Wir verstehen uns als Ihr Projektpartner und bauen genau das Fahrzeug, das Sie benötigen. Besprechen Sie mit uns gern Ihre Wünsche.

Unsere Grundmodelle für Sie:

Serie 2000

Rad-Dumper | offen
Rundmulde
3 - 9 t Nutzlast

Serie 3000

Rad-Dumper | Kabine
Heck-, Dreiseiten- oder Rundmulde
12 t Nutzlast

Serie 4000

Ketten-Dumper | Kabine
Heck- oder Rundmulde
10 t Nutzlast

Bergmann Dumper.

Was sind Ihre Wünsche?
Auf geht's!

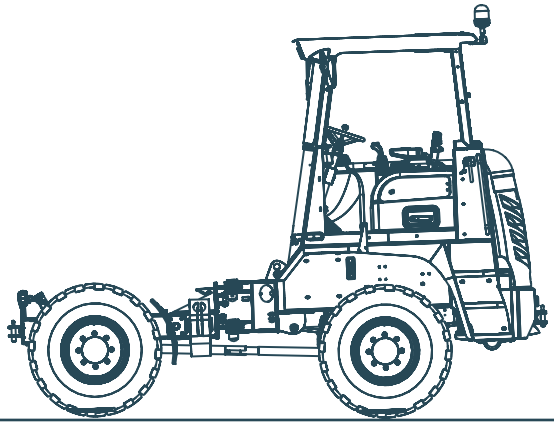

Serie
2000

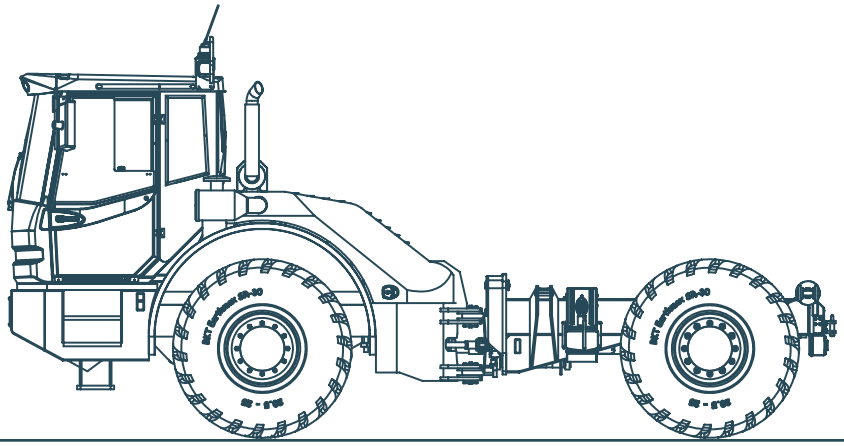

Serie
3000

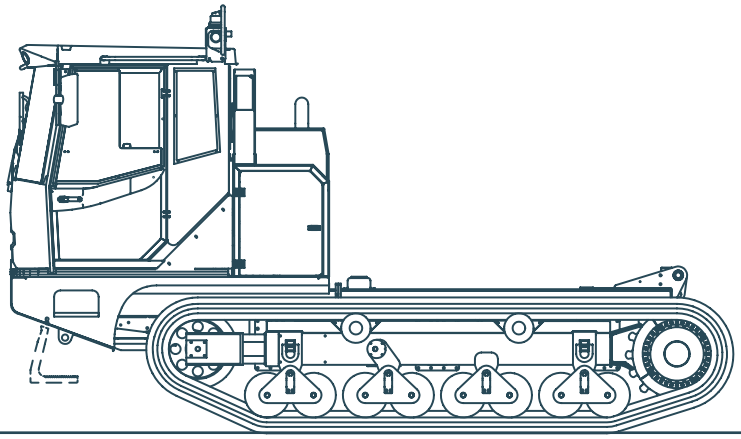

Serie
4000

Spezialisiert auf Dumper. Seit über 55 Jahren.

Made in Germany.

Bergmann Maschinenbau GmbH & Co. KG
Essener Straße 7 | 49716 Meppen
T +49 (0) 5932 7292-0 | info@bergmann-mb.de
www.bergmann-dumper.de